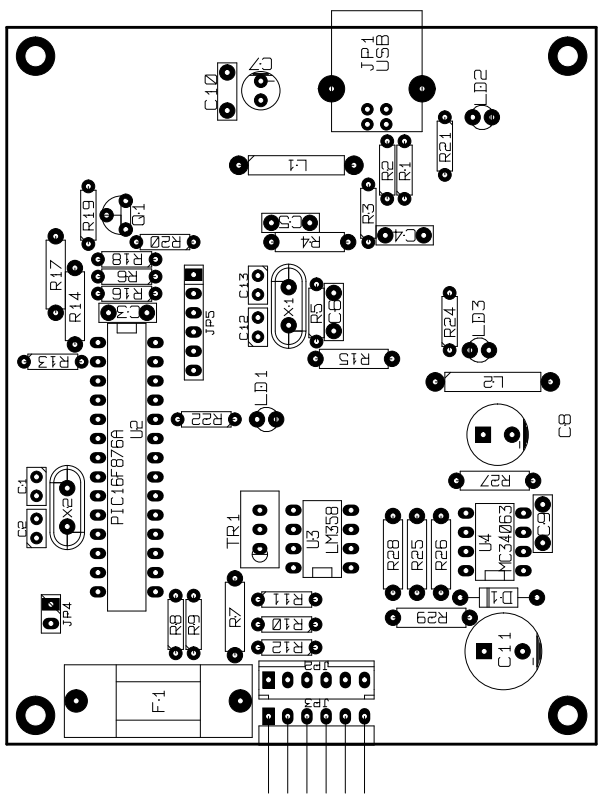
JP1
USB
C10
C7
LD2
R21
L1
R2
R1
R3
R19
Q1
R20
C5
R4
C4
R17
R18
R6
R16
C3
R14
JP5
C13
C12
X1
R5
C6
R24
LD3
R13
R15
L2
LD1
R22
U2
PIC16F876A
C8
C1
C2
X2
R27
TR1
U3
LM358
R28
R25
R26
U4
MC34063
C9
JP4
R8
R9
R7
R11
R10
R12
D1
R29
C11
F1
JP2
JP3